**Beetronics**
Via Confienza, 10, 10121 Torino, Italia
011 1962 1372 · info@beetronics.it

Numero articolo: 15HD7

# Monitor 15 Pollici

[Visualizza il prodotto online]










## Informazioni sul prodotto

- **Risoluzione 1920 x 1080 (Full HD)**
- **Connessioni: HDMI, VGA, BNC, RCA**
- **Montaggio: scrivania, parete**
- **Dimensioni esterne: 372 x 232 x 33 mm**

Questo monitor Full HD da 15 pollici offre la migliore qualità d'immagine con eccellenti angoli di visione di 178°. Il monitor da 15 pollici ha una struttura leggera ed è ideale per il montaggio su scrivania o a parete. Il 15HD7 può essere collegato tramite connessioni HDMI, VGA, BNC o RCA.

© 2026 Beetronics

**Beetronics**
Via Confienza, 10, 10121 Torino, Italia
011 1962 1372 · info@beetronics.it

## Prodotto

| | |
|---|---|
| Fabbricante | Beetronics |
| Linea di prodotto | Monitor Series |
| Nome del prodotto | Monitor 15 Pollici |
| Numero articolo | 15HD7 |
| Modello precedente | 15HD2 |
| Tipo di prodotto | Monitor |
| Garanzia | 2 anni |
| Manuale d'uso | Scaricare PDF |
| Avvio rapido | Scaricare PDF |

## Architettura del display

| | |
|---|---|
| Diagonale | 15.6 pollici (396 mm) |
| Rapporto d'aspetto | 16:9 (4:3 regolabile) |
| Risoluzione del display | 1920 x 1080 |
| Pixel per pollice | 146 PPI |
| Tipo di pannello | IPS-LCD |
| Retroilluminazione | LED |
| Superficie | Rivestimento duro anti-abbagliamento (3H) |
| Orientamento supportato | Orizzontale, verticale, rivolto verso l'alto |

## Prestazioni del display

| | |
|---|---|
| Luminosità massima | 300 nits (tipico) |
| Luminosità minima | 1 nit |
| Rapporto di contrasto | 700:1 |
| Angolo di visione | 178° orizzontale, 178° verticale |
| Tempo di risposta | 10 ms |
| Risoluzioni supportate | 1920 x 1080 (max), 640 x 480 (min) |
| Sistema | PAL/NTSC/SECAM |

## Funzionalità operative

| | |
|---|---|
| Audio | Doppi altoparlanti integrati |
| Lettore multimediale USB | Lettore multimediale USB integrato con riproduzione automatica all'accensione e riproduzione continua in loop, supporta i formati video più comuni come: MP4, AVI, MKV, MOV, MPG. |
| Blocco a chiave | I pulsanti di controllo possono essere bloccati. |
| Acensione automatica | Si accende automaticamente quando riceve segnale o alimentazione. |
| Dimmerabile | Luminosità della retroilluminazione regolabile tramite telecomando o dimmer opzionale. |
| Immagine Specchiata | Compatibile con teleprompter. L'immagine può essere specchiata orizzontalmente e verticalmente. |

©2026 Beetronics

**Beetronics**
Via Confienza, 10, 10121 Torino, Italia
011 1962 1372 · info@beetronics.it

## Connettività

| | |
|---|---|
| HDMI | 1x |
| VGA | 1x |
| BNC (CVBS) | 1x |
| RCA video | 1x |
| USB-A | 1x lettore multimediale USB integrato |
| Uscita Aux (3,5mm) | 1x |

## Meccanica

| | |
|---|---|
| Dimensioni (senza supporto) | 372 x 232 x 33 mm |
| Dimensione dell'immagine | 344 x 194 mm |
| Peso | 1000 grammo (1600 grammo con supporto) |
| Colore | Nero |

## Montaggio

| | |
|---|---|
| Parete | VESA 75x75mm |
| Incasso | Possibile, accessori non disponibili |
| Supporto | Regolabile e staccabile |
| Orientamenti di montaggio supportati | Orizzontale, verticale, rivolto verso l'alto |

## Energia

| | |
|---|---|
| Tensione di ingresso nominale | 19V DC |
| Intervallo di tensione di ingresso | 9-36V DC |
| Consumo energetico | 13 W (acceso), 0,4 W (stand-by) |
| Alimentazione | Alimentatore DC esterno incluso |
| Alimentatore incluso | Ingresso: 100-240V AC, 50/60Hz, Uscita: 19V DC, 1,5A |
| Connettore di alimentazione | Connettore DC cilindrico 5,5 mm × 2,1 mm |
| Lunghezza cavo DC | 1.5 m |
| Lunghezza cavo di alimentazione | 1.0 m |

## Ambientale

| | |
|---|---|
| Max. funzionamento non-stop | 24 ore su 24, 7 giorni su 7 |
| Temperatura operativa | -10°C a +60°C (14°F a 140°F) |
| Temperatura d'immagazzinamento | -20°C a +70°C (-4°F a 158°F) |
| Umidità operativa | 10% - 90% senza condensa |
| MTBF | 50K |

©2026 Beetronics

**Beetronics**
Via Confienza, 10, 10121 Torino, Italia
011 1962 1372 · info@beetronics.it

## Conformità e normative

| | |
|---|---|
| Standard regionali | CE, UKCA, FCC (Parte 15), ISED (ICES-003) |
| Standard ambientali | RoHS, REACH, RAEE, California Proposition 65, minerali da conflitto (3TG; basato su dichiarazioni dei fornitori) |
| Standard di settore | Ferroviario: EN 50155, EN 45545-2; Automotive: e-Mark, UN ECE R10, SAE J1113, SAE J1455 |
| Ambito di applicazione | Le norme e le certificazioni si applicano alla configurazione del prodotto testata utilizzando l'alimentatore specificato. La conformità finale a livello di sistema rimane responsabilità della parte responsabile dell'integrazione del sistema. |
| Dichiarazione di conformità | Scaricare PDF |

## Contenuto dell'imballo

| | |
|---|---|
| Contiene | Monitor, supporto, telecomando, alimentatore, guida rapida |

## Accessori compatibili

| | |
|---|---|
| Montaggio a rack | Compatibile con kit per montaggio su rack da 19 pollici (RMK2) |
| Montaggio a parete | Compatibile con supporto da parete piatto (VWB1) |
| Piede | VDK4 già incluso |

## EPR Weights

| | |
|---|---|
| Plastic Packaging Weight (in Gram) | 160 |
| Paper Packaging Weight (in Gram) | 599 |
| Other Packaging Weight (in Gram) | 2 |
| Transport Packaging Weight (in Gram) | 260 |
| Total Packaging Weight (in Gram) | 1021 |
| WEEE Weight (in Gram) | 1740 |

©2026 Beetronics

**Beetronics**
Via Confienza, 10, 10121 Torino, Italia
011 1962 1372 · info@beetronics.it

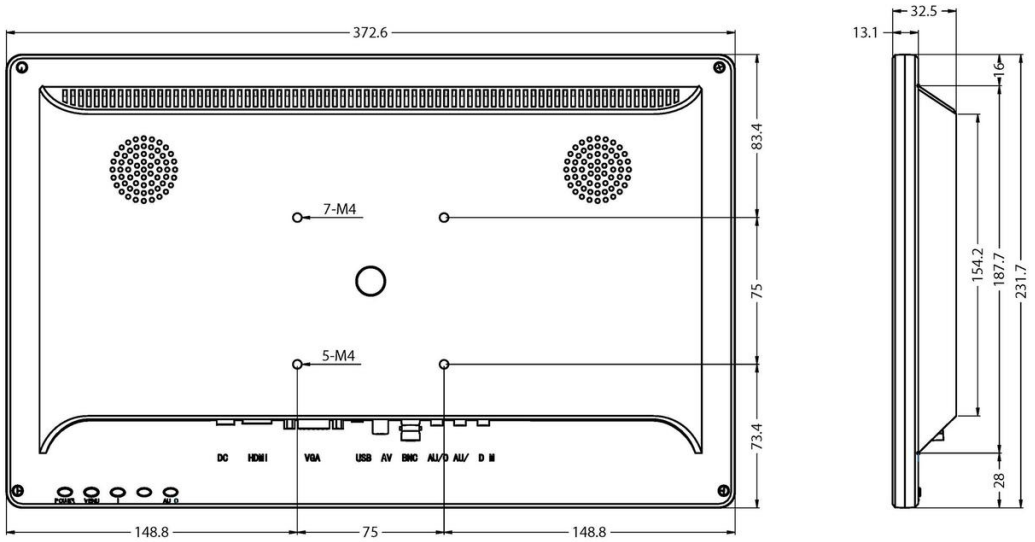


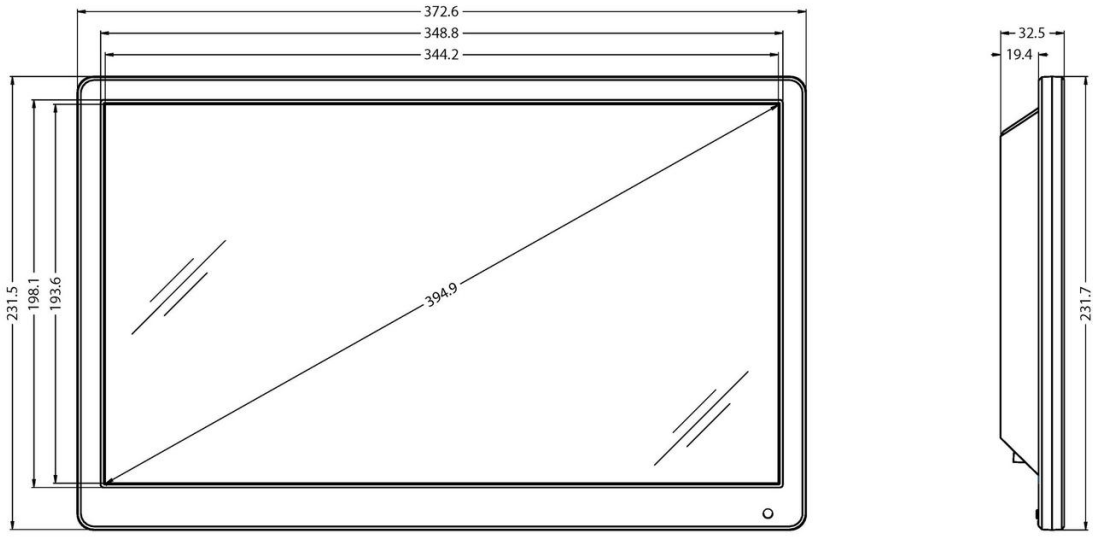


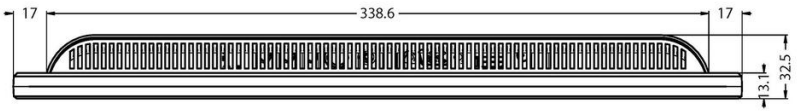


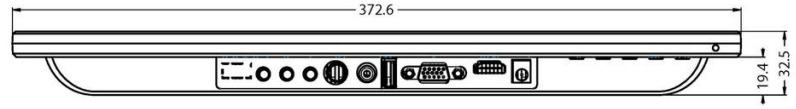


©2026 Beetronics

Le dimensioni sono in mm.